SAT

www.sat-melle.de

DISC-MILL DDM

Modernste Mahltechnologie

Robuste, solide Maschinenkonstruktion

SAT · SILO- UND ANLAGENTECHNIK GMBH

DISC-MILL DDM

Disc-Mill Aufreibung

mit
modernster

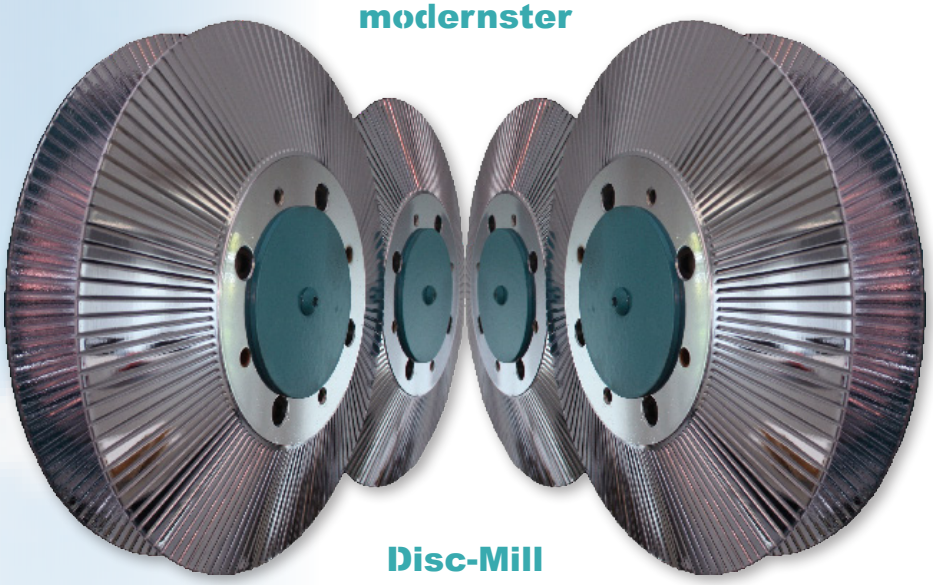

Disc-Mill
Mahltechnologie

Leistungen bis 200 t/h

Mahlphysik

- größte Differenz-geschwindigkeiten
- höchster Mahldruck
- größte Anzahl messerscharfer Riffeln

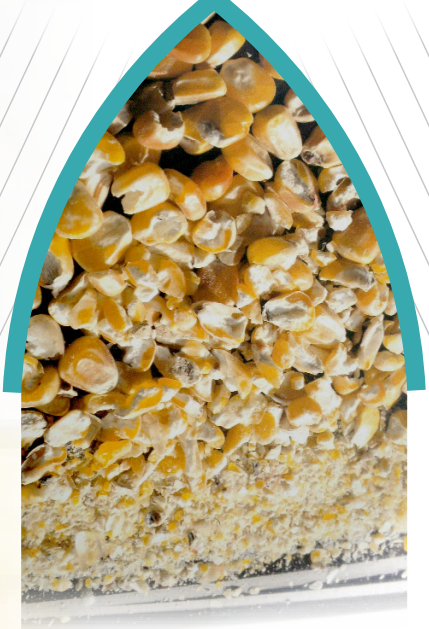

- weiter Mahleinzugswinkel
- lange Mahlstrecke von grob bis fein
- größtmögliche Mahlfläche

=

optimale griesige Körnung // beste Energienutzung
geringster Verschleiß

SAT

www.sat-melle.de

SAT-Mahlturbine

- mit der größten Mahlreibung
- für größte Mahlleistungen

- mit weitem Einzugswinkel
- mit Speziallagerung und stufenlos elektrischer Mahlspaltverstellung

Zukunftstechnik

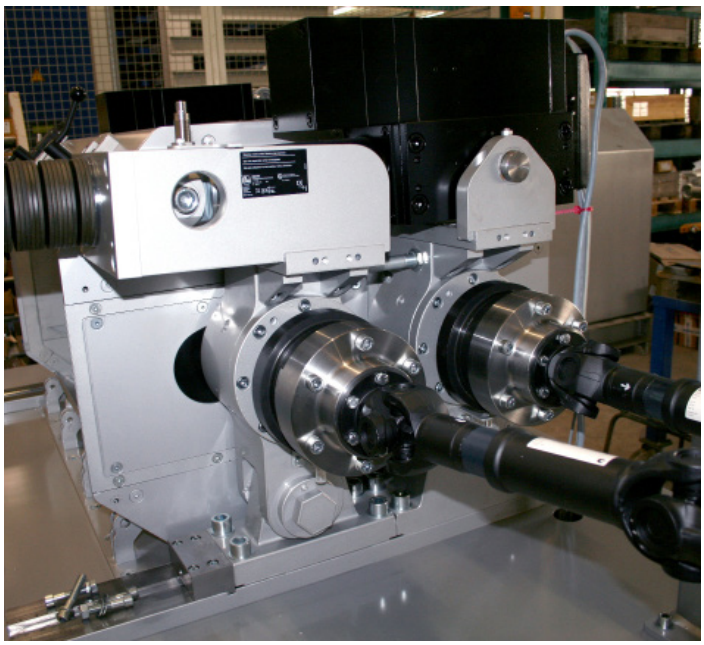

- Krafteinleitung mit Sicherheitskupplungen

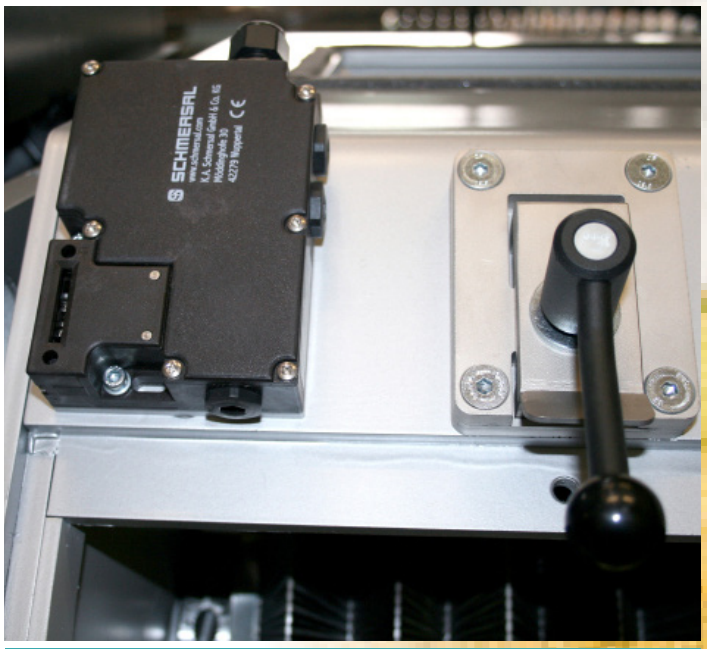

- Top-Sicherheit

SAT · SILO- UND ANLAGENTECHNIK GMBH

DISC-MILL DDM

Elektrische Ausstattung und Sicherheitseinrichtungen

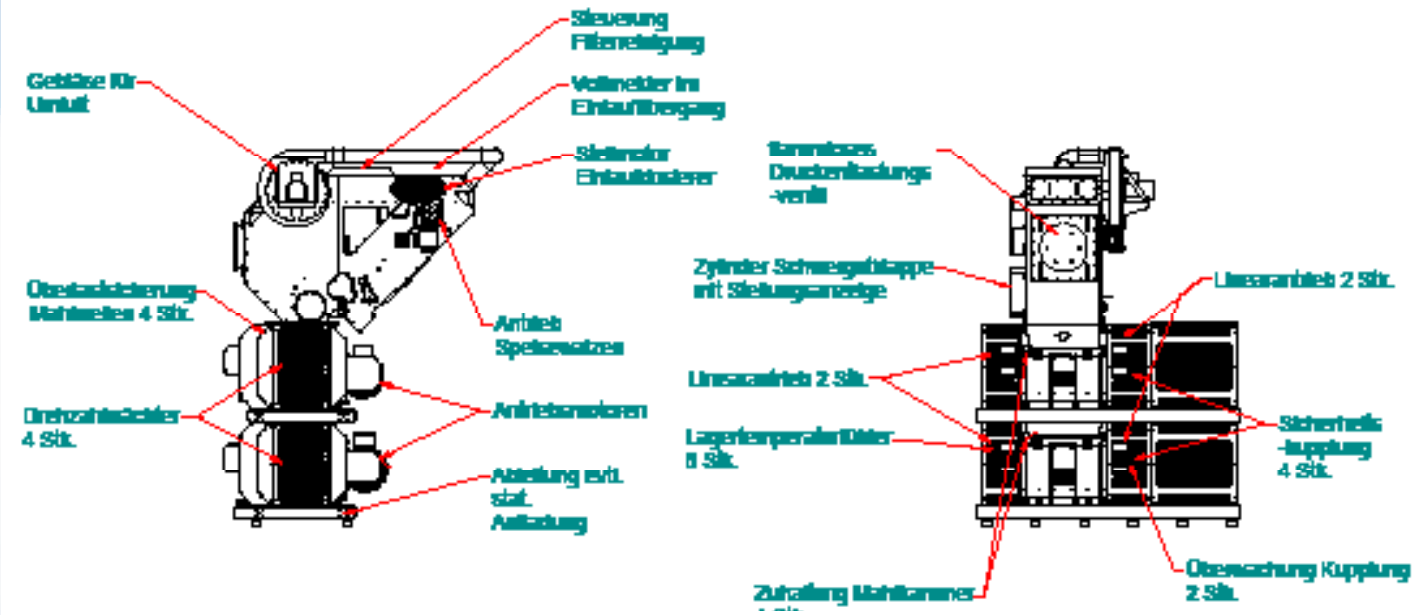

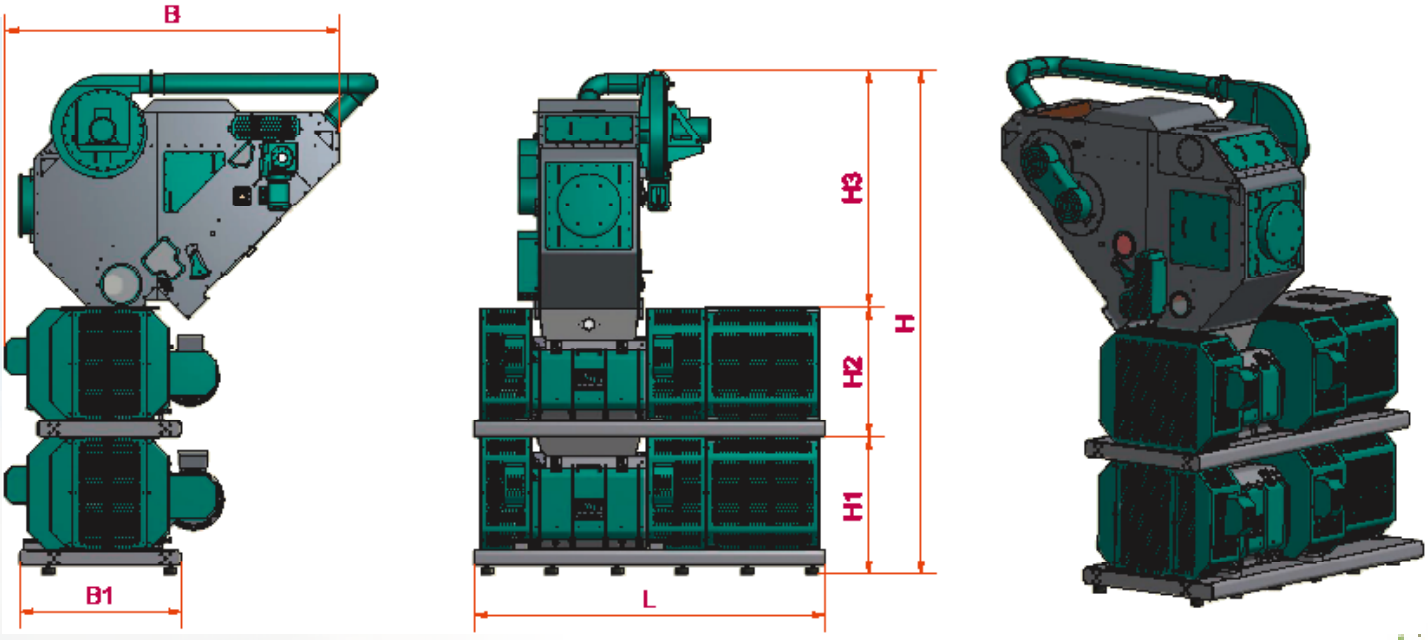

Typ	B	B1	H	H1	H2	H3	L
DDM 300-350/350	2720	1310	3995	1020	1065	1910	2350
DDM 600-350/350	2720	1310	3995	1020	1065	1910	2650
DDM 800-350/350	2720	1310	3995	1020	1065	1910	2850
DDM 800-350/450	2720	1310	4095	1120	1065	1910	2850
DDM 1000-350/450	2720	1310	4095	1120	1065	1910	3050
DDM 1000-450/450	2720	1310	4195	1120	1165	1910	3050

SAT · Silo- und Anlagentechnik GmbH

Nordring 1 · D-49328 Melle/Buer
Telefon +49(0) 5427.9411-0 · Telefax +49(0) 5427.9411-39
info@sat-melle.de · **www.sat-melle.de**

SAT
www.sat-melle.de