SAT

www.sat-melle.de

SCHNELLMISCHER

Volumen
von 300–10.500 L

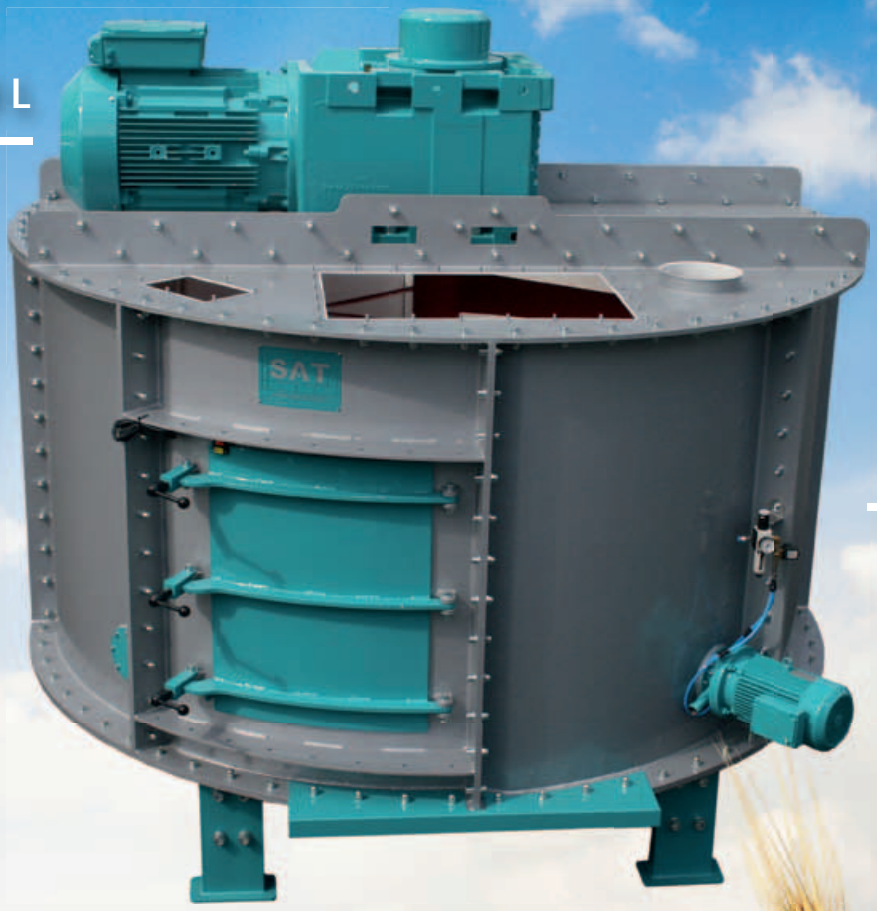

SAT · SILO- UND ANLAGENTECHNIK GMBH

www.sat-melle.de

DIE SAT-MISCHIDEE:

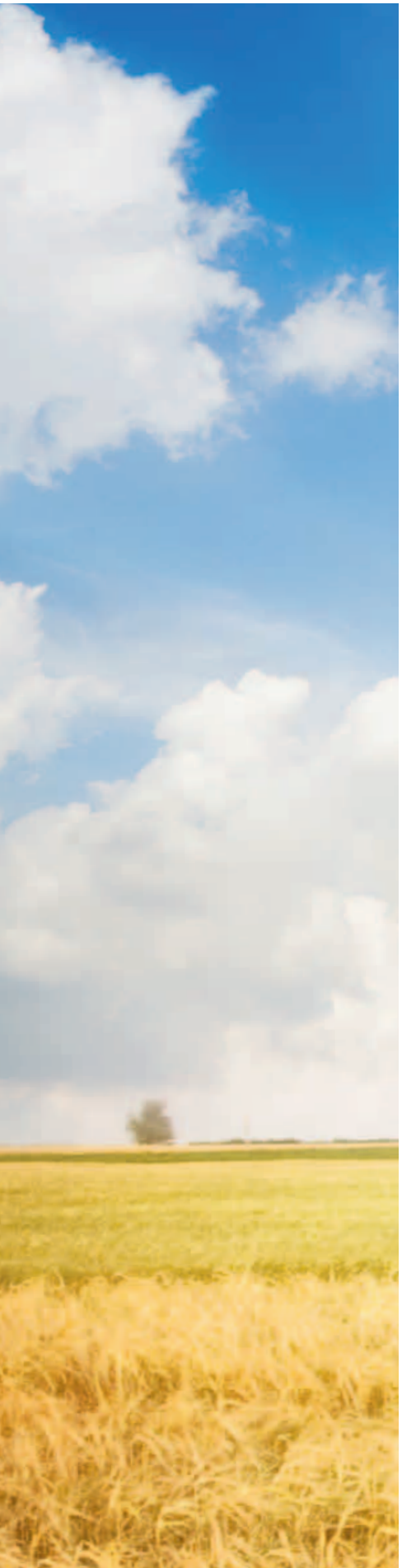

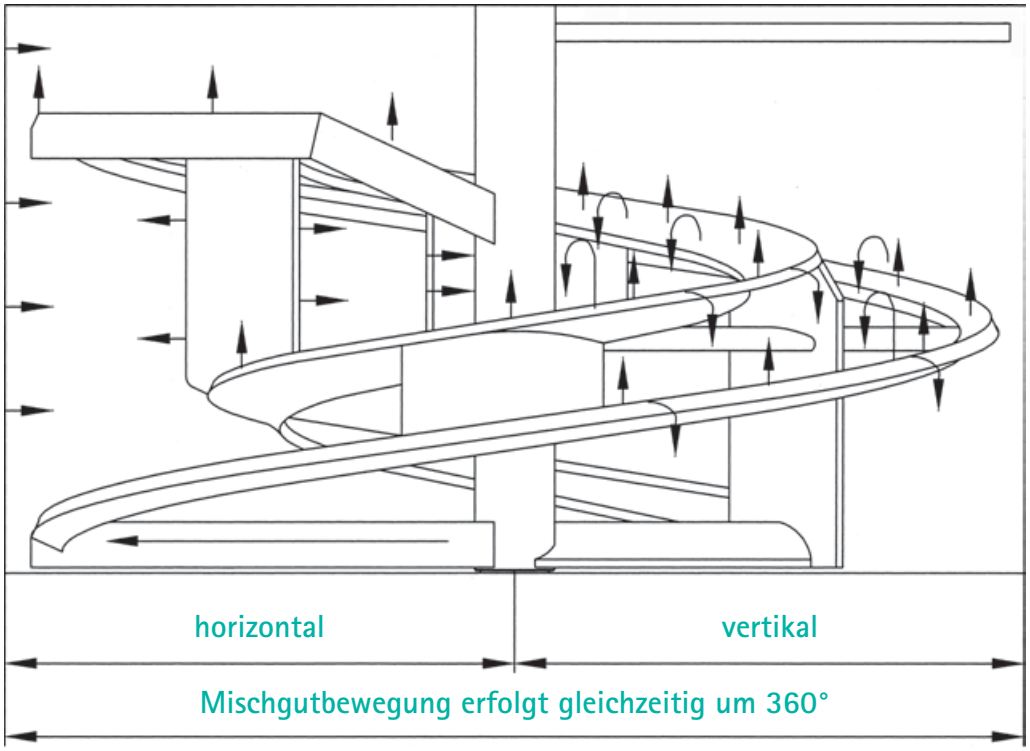

MISCHGUTBEWEGUNG • SCHEMATISCHE DARSTELLUNG

VERWENDUNGSZWECK

Chargenmischer werden eingesetzt um die einzelnen Komponenten einer Charge produktschonend homogen zu vermischen. Dabei wird mit trockenen Stoffen in kürzester Mischzeit ein homogenes Mischergebnis erzielt. Je nach Menge von Flüssigkeitszugaben verlängert sich die Mischzeit.

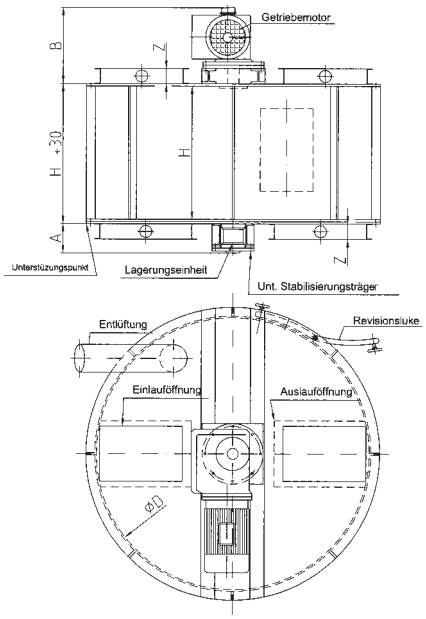

Maßtabelle							
Volumen	D	DA	H	A	B	Z	KW
300	900	1020	500	175	450	100	2.2
500	900	1020	800	175	450	100	3
850	1050	1070	1000	175	550	100	5.5
1100	1200	1320	1000	175	550	100	7.5
1500	1400	1520	1000	175	650	100	9.2
2250	1500	1620	1250	200	680	100	18,5
3000	1750	1910	1250	200	680	140	22
4000	2050	2210	1250	200	780	140	30
5000	2300	2460	1250	330	780	140	37
6000	2500	2660	1250	330	780	140	45
7250	2500	2700	1500	330	950	140	55
8500	2700	3000	1500	330	950	140	75
10500	2700	3000	1700	330	950	140	90
Medm.4000	1650	1870	1750	247	#*	140	30

#* bei FHF Getriebe 1001 mm.

Die Größe und Lage der Ein- und Ausläufe ist den örtlichen Gegebenheiten anzupassen. Die Position von Einschütte, Sichtfenstern und Revisionsluke bei der Planung festlegen. Gehäuse zerlegbar. Andere und größere Abmessungen möglich.

VERTIKAL UND HORIZONTAL gleichzeitig um 360°

- Mischgenauigkeit 1:100.000
- Kürzeste Mischzeiten mit Flüssigkeitszugaben
- Labyrinthabdichtung mit Axial- und Radiallagerung
- geringer Kraftaufwand
- produktschonende, homogene Vermischung
- Abbremsung der Mischprodukte gegen Rotation

850 Liter

4.000 Liter

8.500 Liter, Luftunterstützte Rotationsdüse

AUFBAU

- **Maschinengehäuse** in starkwandiger Ausführung mit zwei unter der Bodenplatte angebrachten Stabilisierungsträgern zur Aufnahme der unteren Lagerung des Mischergewindes. Das Maschinengehäuse ist besonders niedrig ausgeführt. Die Bodenplatte ist je nach Anforderung mit einer bzw. zwei Auslauföffnungen mit Schiebern versehen. Im Maschinengehäuse befindet sich eine große Inspektionstür mit Sicherheits-Endschalter, der beim Öffnen einen Schaltkontakt auslöst und den Mischerantrieb unterbricht.

- **Antriebswelle** als Vollwelle mit zwei unterschiedlich in Ausführung und Anordnung eingesetzten Mischspiralen, die durch verstärkte Tragarme gehalten werden und mit der zentrisch angeordneten Mischwelle verbunden sind. Der untere Verbindungsarm der Außenspirale ist mit einem Räumer versehen. Die Reinigung von Deckel und Bodenblech erfolgt durch einen Abstreifer.

- **Deckel** in mehrteiliger Ausführung mit einer bzw. mehreren Einlauföffnungen, wodurch das Mischgut innerhalb kürzester Zeit in den Mischraum gelangt und von dem sich drehenden Mischwerkzeug erfasst, verteilt und gemischt wird. Das mittlere Segment ist zur Aufnahme des Mischerantriebes je nach Ausführung mit zwei horizontal aufgeschweißten Längsträgern versehen. Für den Druckausgleich im Mischraum während des Befüllens und Entleerens ist je nach Mischerausführung im Deckel ein Anschluss für eine Umluftleitung vorgesehen.

SAT • Silo- und Anlagentechnik GmbH
Nordring 1 · D-49328 Melle/Buer
Telefon +49(0) 5427.9411-0 · Telefax +49(0) 5427.9411-39
info@sat-melle.de · **www.sat-melle.de**